Схема сборки опоры-основания

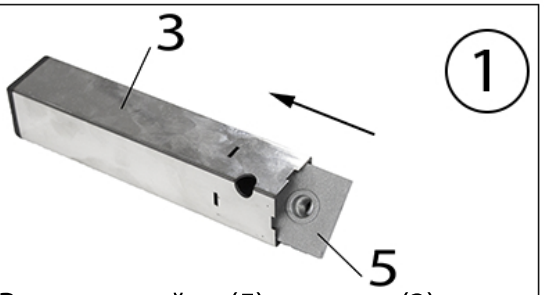

Вставить гайку (5) в ножку (3) совместив отверстия

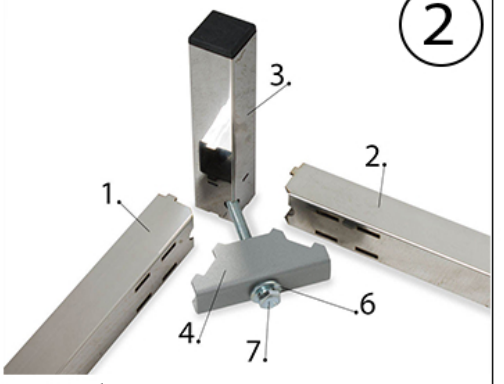

Продеть болт (7) через отверстия в косынке (4) и ножке (3), вкрутить в гайку (5)

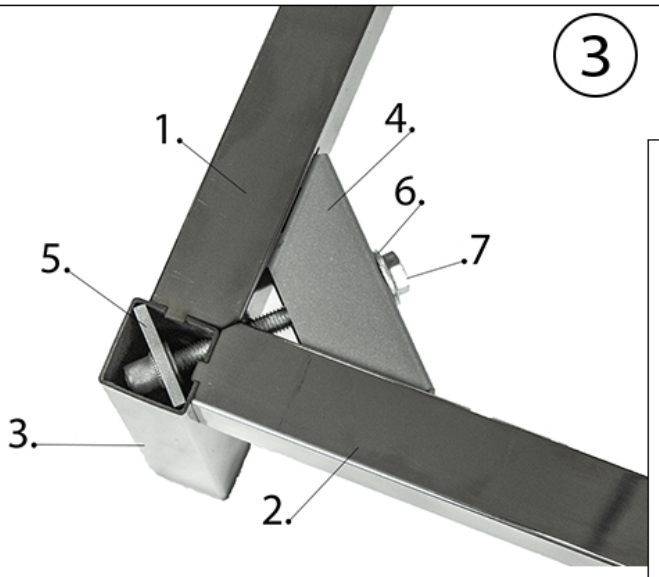

Вставить зубцы косынки (4) в прорези в деталях продольных и поперечных (1, 2). Затянуть ключом.

Аналогичным образом закрепить остальные ножки

Закрепить каркас к дивану саморезами